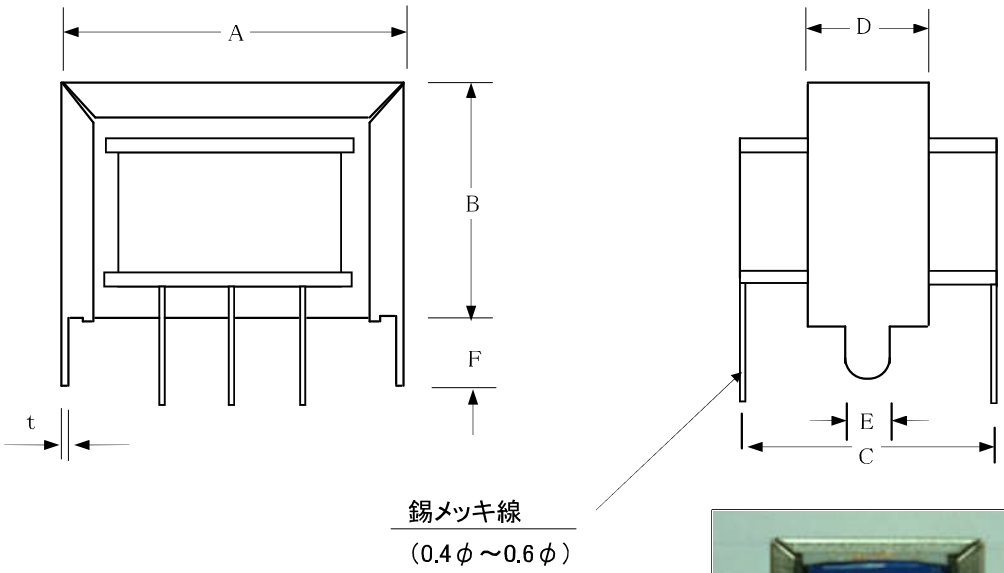

低周波トランス外形寸法図

《特徴》　プリント基板取付型
　　RoHS規制対応
　　PSE　安全規格準拠

品　　番	図	A	B	C	D	E	F	t	W	Gr
E-1250P		13	10	10	6.5	1.8	4.5	0.3	0.05	
E-1450P		15	12	14	7.5	1.8	4	0.3	0.1	
E-1650P		17	15	16	7	1.8	4.5	0.3	0.2	
E-1950P		20	17	16	7.5	2	4.5	0.3	0.3	
E-1975P		20	17	19	8.5	2	4	0.3	0.4	
E-2470P		25	20	21	8	2	5	0.4	0.5	
E-2485P		25	20	23	10	2.5	5.5	0.4	0.7	
E-2670P		28	22	22	8	2.5	5.5	0.4	0.7	
E-2610P		28	22	25	12	2.5	5.5	0.4	0.8	
E-2811P		30	30	26	13	4	5.5	0.5	1	
E-3510P		37	32	27	12	5	6	0.5	2	
E-3512P		37	32	28	14	5	6	0.5	2	
E-3513P		37	32	29	15	5	6	0.5	2.5	
E-3813P		40	32	32	15	6	8	0.6	2.7	
E-4113P		43	35	32	15	5	9	0.6	3	
E-4117P		43	35	36	19	6	8	0.5	4	
E-4123P		43	35	42	25	7	8	0.8	5.5	
E-4816P		43	35	36	18	7	8	0.6	6	
E-4818P		50	41	38	20	5	8	0.5	7	